1	2	3	4	5	6	7	8

NØDLYS AV ALLE VOGNER | NØDLYS AV EGEN VOGN

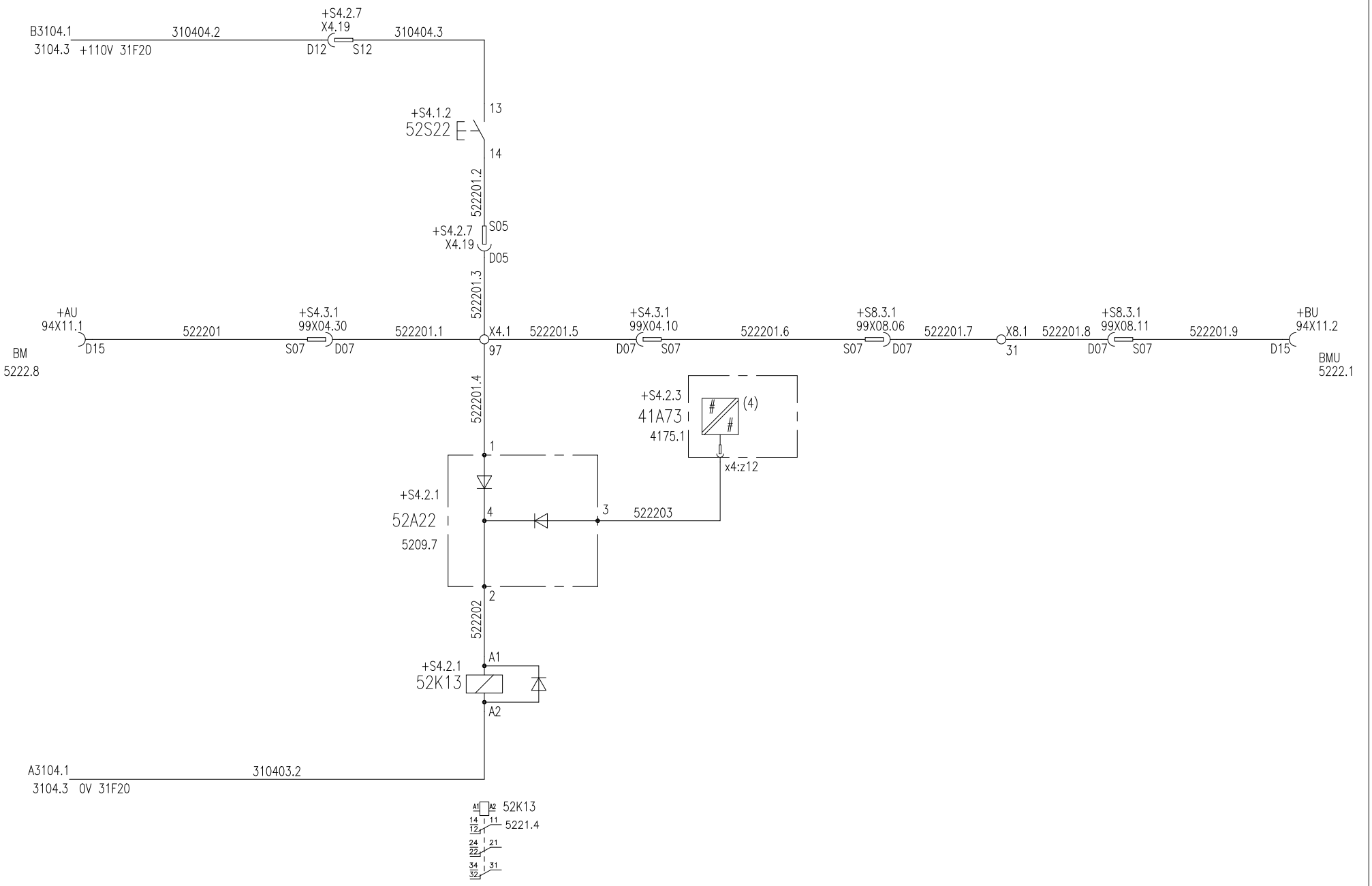

All rights reserved for this drawing, even in case of issuance of a patent registration of another industrial right. Misapplication in particular reproduction or handling over to third persons is prohibited, it is civilly and criminaly actionable.

For denne tegning forbeholder vi oss alle rettigheter, også i tilfelle av patentering og registrering av annen industriell rettighet. Misbruk spesielt kopiering eller overdragelse til tredjemann er ikke tillatt. Overtredelse vil kunne medføre straffeansvar og/eller erstatningsansvar.

REVISJON

4		01.04.23	Utført	99.01.08	DVH	NSB XT BFR 73	ADtranz	ENGINEERING ELEKTRO	KOPLINGSSKJEMA INTERIØR BELYSNING NØDLYS STYRING	3ENS 320452	+S4.1.2
3		00.01.25	Kontr.	99.01.21	RSK						Gruppe nr. 52 / Blad nr. 22
2		99.03.11	Stand								
5		07.09.03	Brukskl.	99.01.21	NB	Grunnlag:	Adtranz Norway				Neste bl. 29